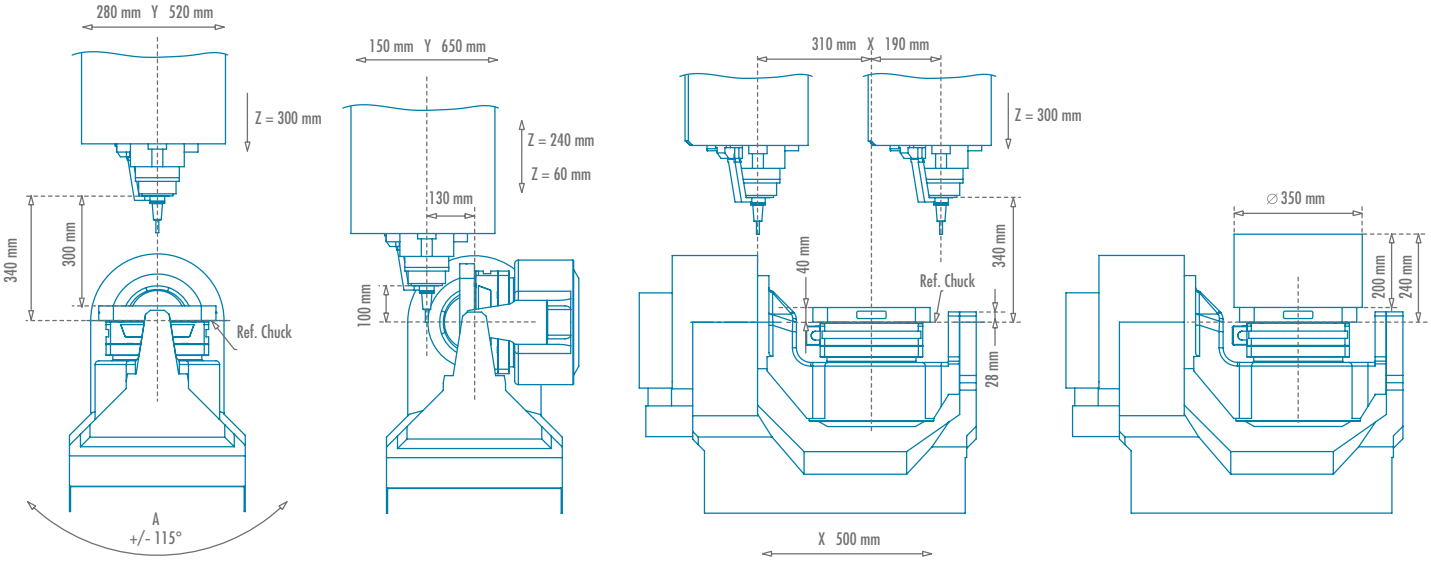

Hublagen
RPT 600 DSH großer C-Tisch

Änderungen vorbehalten
Stand 09/25